NEFF
GEWINDETRIEBE

Produktübersicht
Product overview

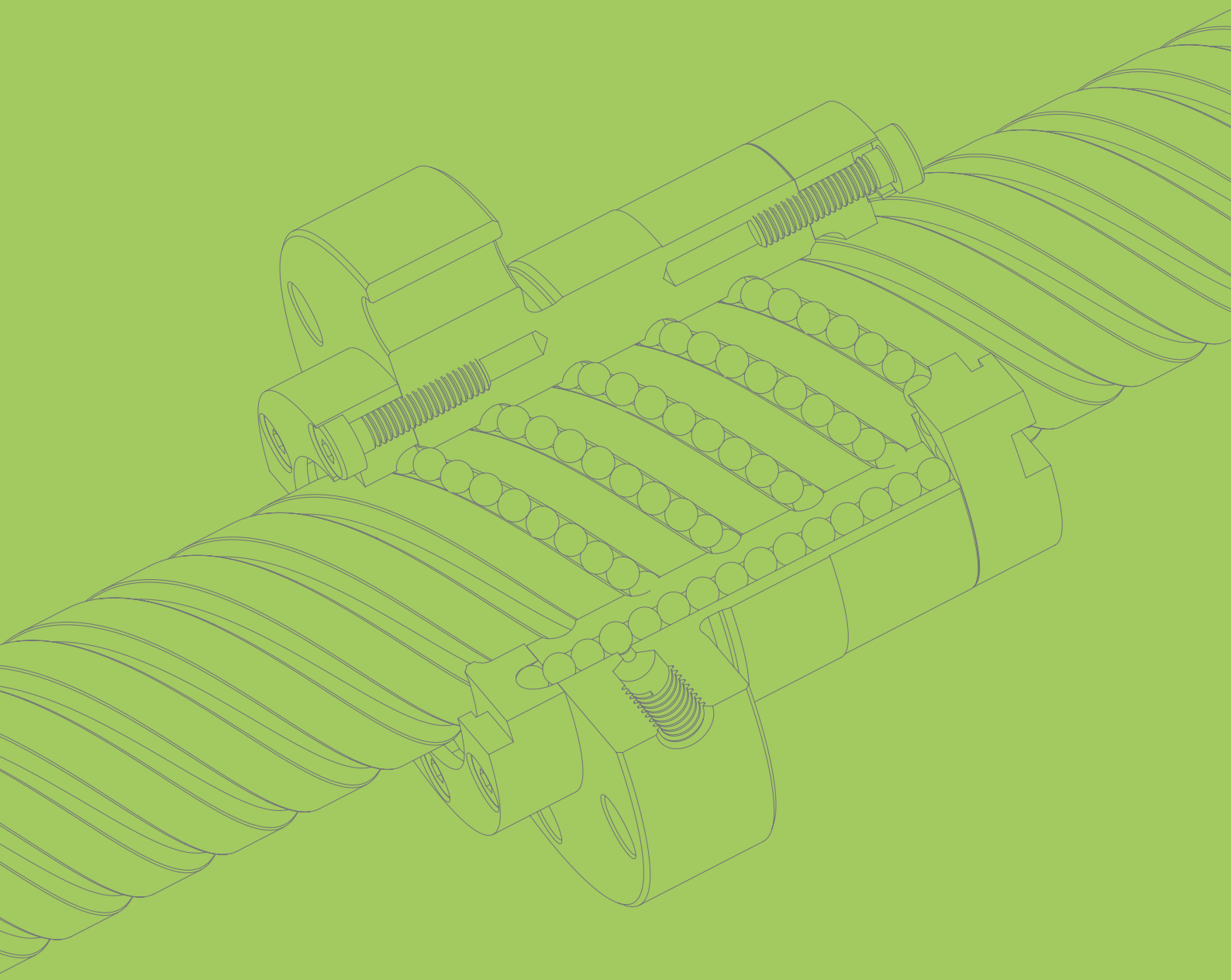

Wer wir sind
Who we are

Teleskophubgetriebe sind besonders geeignet für kleine Einbauräume, da sich die benötigte Länge des Schutzrohres deutlich reduziert. Maßgebend für die Getriebeauslegung ist die kleine Trapezgewindespindel aufgrund der Flächenpressung und der Knickung. Auf die Trapezgewindespindel ist keine Seitenkraft zulässig. Die Verdrehsicherung erfolgt durch eine bauseitige Befestigung der Spindel. Spindelhubgetriebe der C-Serie in Teleskop-ausführung werden sowohl mit Fettfüllung NEFF Grease 2, als auch mit Ölfüllung geliefert. Wir unterstützen Sie gerne bei der Auslegung. Weitere Baugrößen und Bauart NE auf Anfrage.

Telescopic screw jacks are particularly suitable for small installation spaces, as the required length of the protective tube is significantly reduced. Due to the surface pressure and the buckling load, the smallest trapezoidal screw is determinative of the gear unit design. No lateral force is permitted on the trapezoidal threaded screw. An anti-turn safeguard is provided by fastening the screw on site. C-series telescopic screw jacks are supplied with both NEFF Grease 2 grease filling and oil filling.
We are happy to assist you with the design. Further sizes and design NE are availableon request.

Was wir herstellen
What we produce

Kugelgewindetriebe KGT
Ball Screw Drives KGT

Kugelgewindespindel und Mutter kombiniert für präzise Bewegungen mit einem hohen Wirkungsgrad.
Ball screw and ball nut combined for high precision and efficiency.

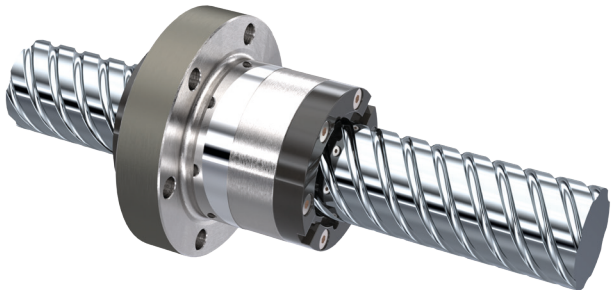

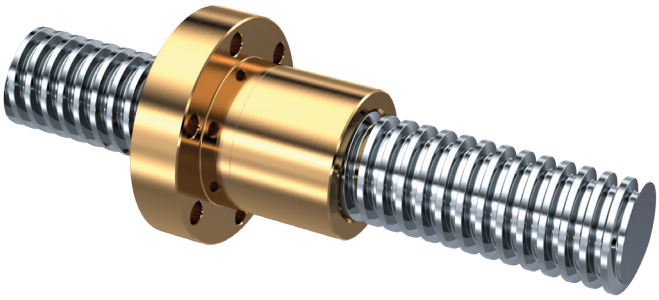

Trapezgewindetriebe TGT
Trapezoidal Screw Drives TGT

Der Robuste unter den Bewegungsgewinden.
Die NEFF Trapezgewindetriebe sind in unzähligen Anwendungen im Einsatz.
The robust solution of screw drives.
NEFF trapezoidal screws are working all over the world.

Gleitgewindetriebe GGT
Slide Screw Drives GGT

Gleitgewindetriebe vereinen die hohe Dynamik von Kugelgewindetrieben mit der Kosteneffizienz von Trapezgewindespindeln.
Sliding screws combine the high dynamics of ball screws with the lower costs of trapezoidal screws.

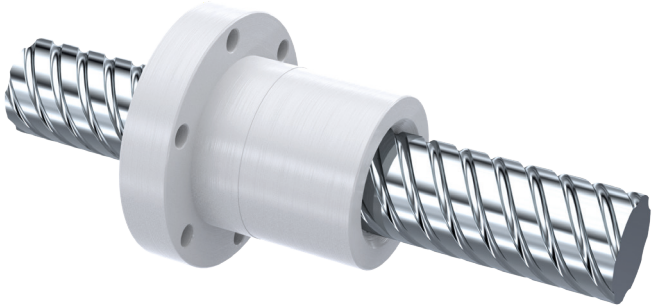

Spindelhubgetriebe M-J /MH-Serie
Screw Jacks M-J / MHJH-series

Der Platzhirsch unter den Hubgetrieben ist kosteneffizient und vielseitig einsetzbar. Wahlweise als MH-JH Serie mit höherer Leistung erhältlich.

The standard of the screw jacks is cost effective and usable for multiple applications. Also available as MH-JH series with higher performance.

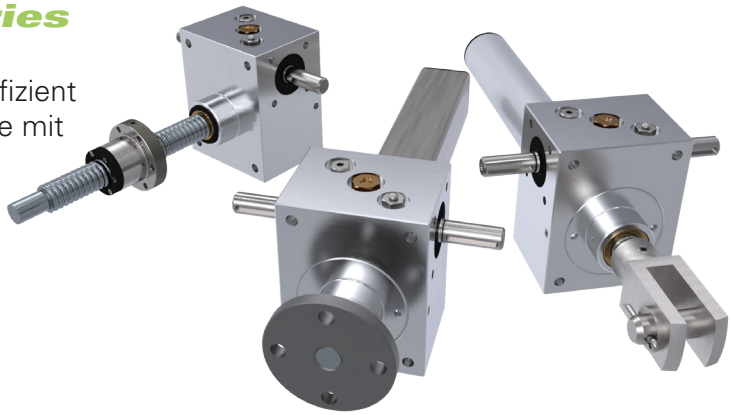

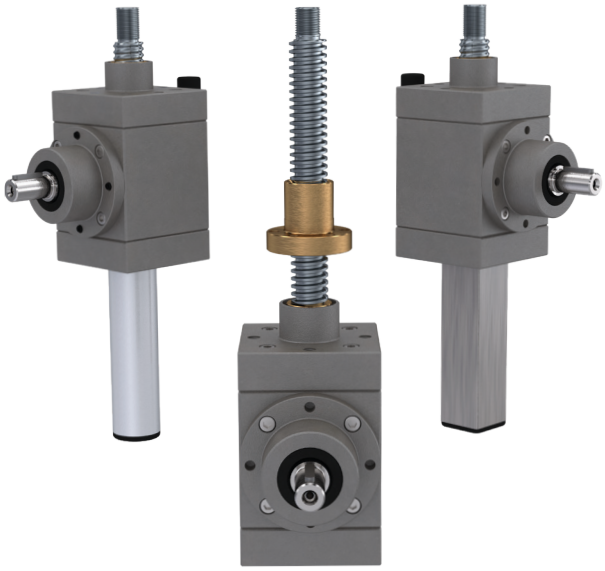

Schnellhubgetriebe G-Serie
High speed Screw Jacks G-series

Unser Schnellläufer: Die hochqualitative Kegelradverzahnung ermöglicht hohe Dynamik bei gleichzeitig verbessertem Wirkungsgrad. Maximale Performance für anspruchsvolle Anwendungen.

Our speedy: The high quality bevel gear increases the efficiency level for high dynamics. Maximum performance for applications with high demand.

Klassische Hubgetriebe C-Serie
Classic Screw Jacks C-series

Der Klassiker: tausendfach bewährt und weiterentwickelt von NEFF - höhere Leistungen für ambitioniertere Applikationen.

The classic: proven in thousands of applications. Redesigned by NEFF for higher performance.

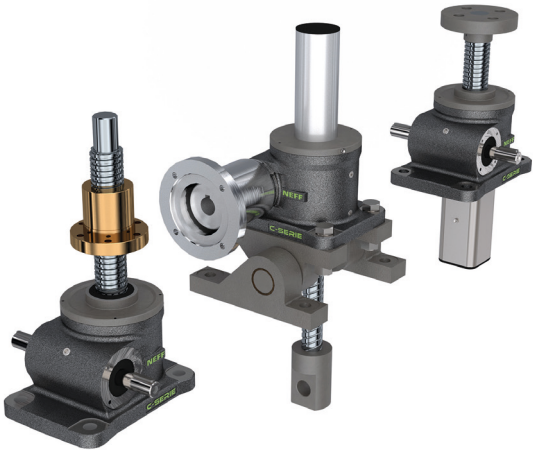

Teleskopgewindetriebe S-TEG / M-TEG
Teleskopic Screw Drives S-TEG / M-TEG

Hoch hinaus: Teleskopgewindetriebe für große Hübe bei kleinem Einbaumaß. Lieferbar als Synchron-Teleskopgewindetrieb oder mit bis zu 7 Einzelstufen.

Flying high: telescopic screw drives for high stroke at minimum installation space. Available as synchron telescopic screw drive or with up to 7 single steps.

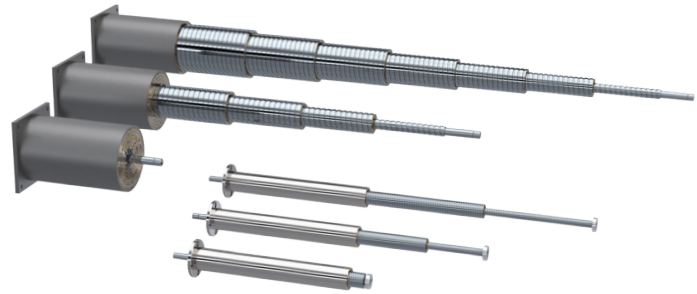

Zubehör-Programm
Accessories

Speziell auf unser Programm zugeschnitten ermöglicht das Zubehör-Programm die Lösung verschiedenster Problemstellungen aus dem Standard heraus.

Specified for the NEFF products the accessories helps to solve diverse problems within the standard.

Individuallösungen
Individual solutions

Keine passende Lösung gefunden? Neben den Standards im Katalog projektieren, entwickeln und fertigen wir eine Vielzahl von kundenspezifischen Sonderlösungen.

No appropriate solution found? In addition to the catalog standards we design, develop and manufacture a large number of customized solutions.

NEFF GEWINDETRIEBE

Gebiet DE Nord
Area DE North

Heiner Rosenthal
Vertriebsingenieur
Sales Engineer

Telefon: +49 (0) 172 4389010
email: h.rosenthal@neff-gt.de

Gebiet DE Süd
Area DE South

Hans-Rolf Hegele
Vertriebsingenieur
Sales Engineer

Telefon: +49 (0) 172 4389007
email: h.hegele@neff-gt.de

Key Acoount
Key Account

Michael Aberer
Key Account AT
Key Account AT

Telefon: +43 (0) 6233 20500-60
email: m.aberer@neff-gt.at

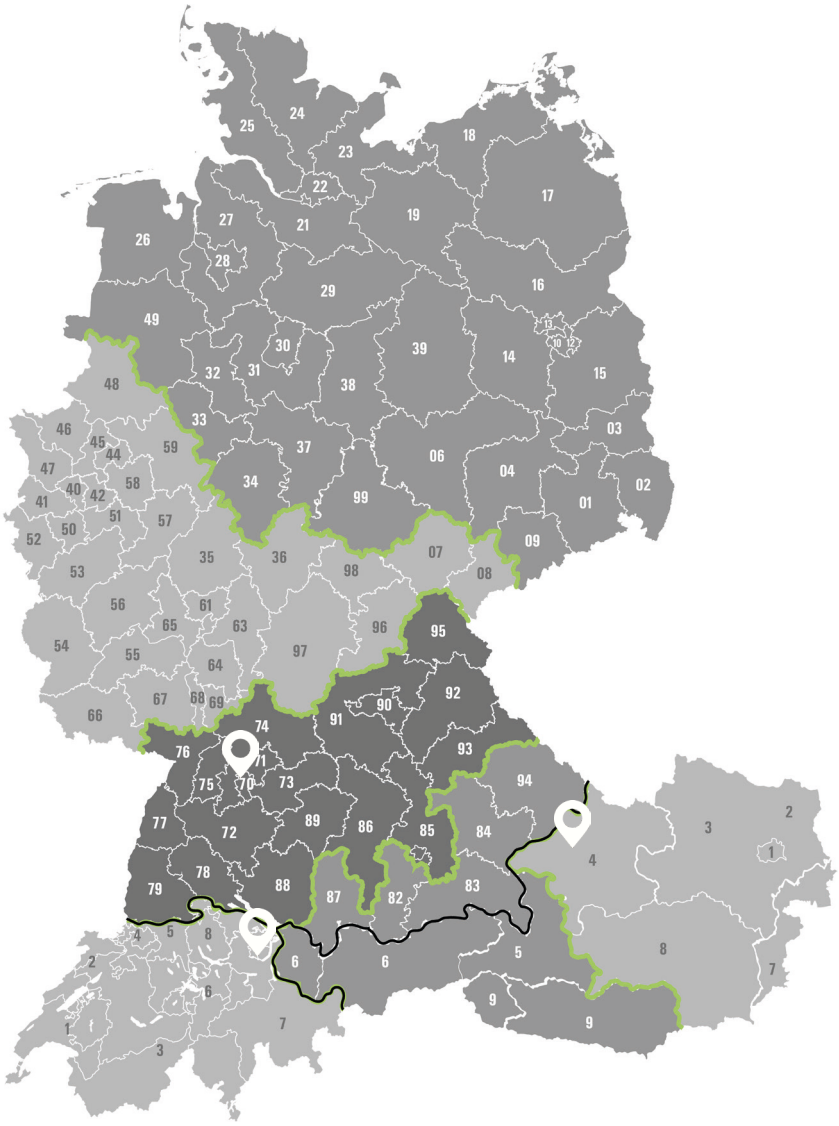

Gebiet CH
Area CH

Martin Pfuderer
Vertriebsingenieur CH
Sales Engineer CH

Telefon: +41 (0) 77 925 71 38
email: m.pfuderer@neff-gt.de

Gebiet AT West + DE Süd/Ost
Area AT West + DE South/East

Martin Kirchmaier
Niederlassungsleiter AT
Head of Branch AT

Telefon: +43 (0) 664 53700-45
email: m.kirchmaier@neff-gt.at

Gebiet AT Ost
Area AT East

Wolfgang Lacher
Vertriebsingenieur AT
Sales Engineer AT

Telefon: +43 (0) 664 53700-46
email: w.lacher@neff-gt.at

Kontakt *Contact*

NEFF Gewindetriebe GmbH
Weil im Schönbuch
Karl-Benz-Straße 28
D-71093 Weil im Schönbuch

Telefon: +49 71 57/5 38 90-0
Telefax: +49 71 57/5 38 90-25
info@neff-gt.de

NEFF Gewindetriebe GmbH
Österreich
Gewerbestraße 6
A-4882 Oberwang (OÖ)

Telefon: +43 664 5370045
m.kirchmaier@neff-gt.at

NEFF Gewindetriebe GmbH
Schweiz
Schwendetalstrasse 46
CH-9057 Weissbad Schwende

Telefon: +41 77 925 71 38
m.pfuderer@neff-gt.de